COMBiLiFT

C2500-C3000

Kundenorientierte Transportlösungen

Drei in Eins - Eine Maschine

Gabelstapler > Seitenstapler > Vierwegestapler

www.COMBiLiFT.com

TECHNISCHE SPEZIFIKA TION

MODELL C2500-C3000

REF	BESCHREIBUNG	C2500	C3000
1a	Hubhöhe	4040 mm	
1b	Freihub	0mm	
2	Bauhöhe eingefahren	2655mm	
3	Bauhöhe ausgefahren	4760mm	
4	Gesamtbreite	1900mm	2250mm
5	Mastvorschub	850mm	1200mm
6	Bodenfreiheit unter Hubgerüst	150mm	
7	Bodenfreiheit Mitte Radstand	135mm	
8	Fahrerschutzdachhöhe	2345mm	
9	Gesamtlänge	1930mm	
10	Gabelträgerbreite	1200mm	
11	Spurbreite vorn	1730mm	
12	Breite zwischen den Radarmen	1230mm	
13	Lastschwerpunkt	600mm	
14	Überhang vorne	205mm	
15	Radstand	1528mm	1878mm
16	Überhang hinten	167mm	
17	Nennverlustmaß bis Gabelrücken	1100mm	
18	Anfahrwinkel max.	45 °	
19	Rampenwinkel max.	17°	
20	Abfahrwinkel max.	45 °	
21	Mastneigung nach vorn	2°	
22	Mastneigung nach hinten	4 °	
23	Wenderadius min.	1905mm	2200mm
24	Plattformhöhe	495mm	
25	Plattformbreite	800mm	1150mm
A	Tragfähigkeit	2500kg	3000kg
B	Eigengewicht	4500kg	4900kg
C	Fahrgeschwindigkeit max.	14km/h	
D	Steigfähigkeit	10%	
E	Kubota V1505-T Diesel/ 3 ltr GM LPG	32kW/ 48kW	
F	Fahrzeugelektrik	12 Volt	
G	Gabelzinkenabmessung 50mm x 150mm x	800mm	1150mm
H	16 x 7 - 10.5 Bereifung vorne (Solid)	AD406mm / Breite 178mm	
I	23 x 10-12 Bereifung hinten (Super Elastic)	AD 580mm/ Breite 240mm	
J	Standard Lackierung	Grün und Grau	
K	Komfortsitz Modell	KAB Modell 211	

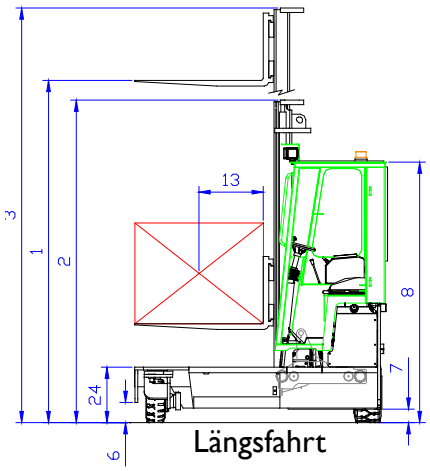

Längsfahrt

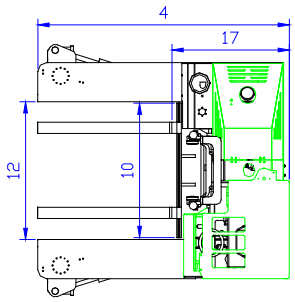

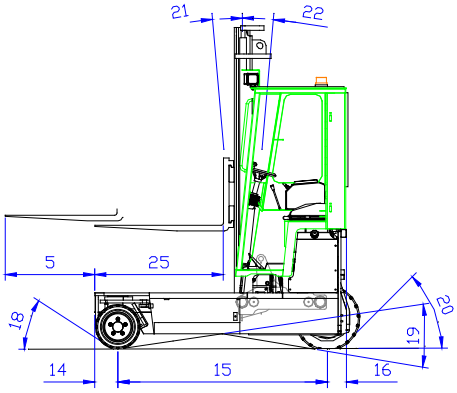

Frontfahrt

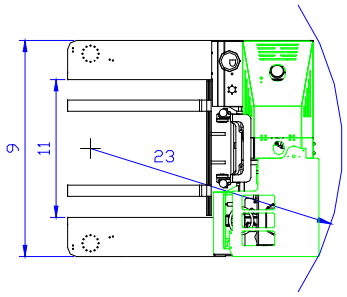

FEATURES INCLUDE:

- Gummimontierte halboffene Kabine
- Multidirektionaler Betrieb
- Hydrostatischer Allradantrieb
- Lastsensible Lenkung
- 4-Wege Rad Positionerung
- Hydraulischer Ölkühler

Fahrzeugtechnik Schäfer GmbH
Sandbreite 1
37619 Bodenwerder
Telf. 05533/97220 Fax 972250
www.schaefer-bodenwerder.de
hschaefer@schaefer-bodenwerder.de

COMBiLiFT
Co. Monaghan
Irland
T: +353 47 80500
F: +353 47 80501
E: info@combilift.com

www.COMBiLiFT.com

Combilift entwickelt seine Produkte kontinuierlich weiter und behält sich das Recht vor, technische Einzelheiten ohne vorherige Ankündigung abzuändern.Die technischen Daten und/oder Maße können in einigen Ländern von den hier angezeigten abweichen.